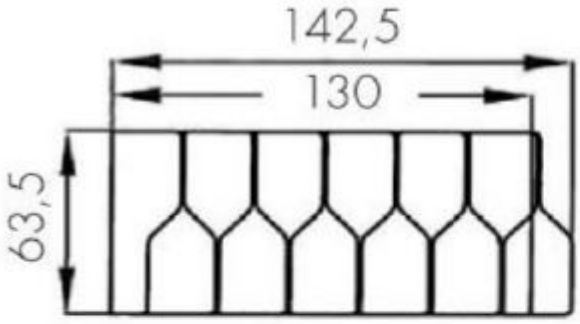
142,5
130
63,5

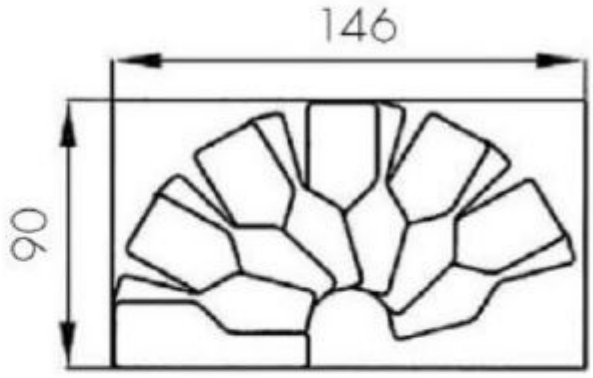
146
90

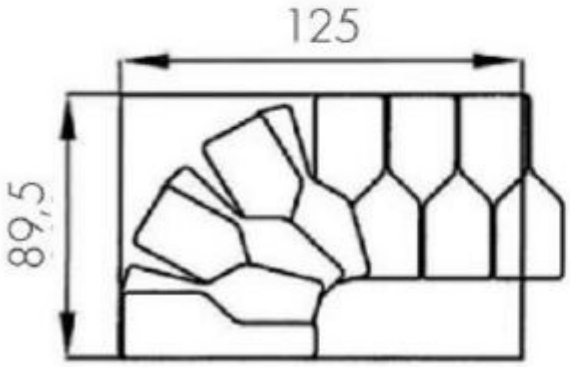
125
89,5

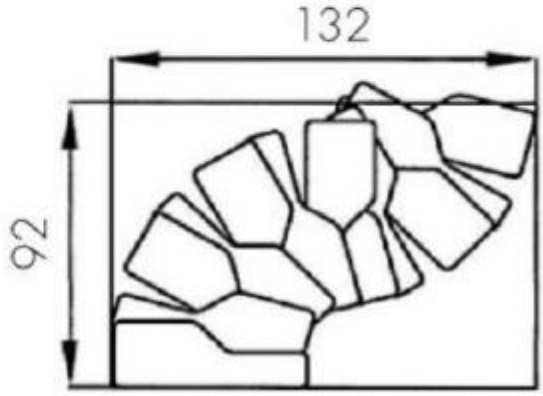
132
92